Electrolux PROFESSIONAL

Modularna horizontalna linija thermaline 90 - Puni modul samostojeća elek. žarna ploča, gornji model, 1-strana s povišenjem, V=800

STAVKA #:

MODEL #

NAZIV #

SIS #

AIA #



589555 (MCHBFBHDAO)	Električna žarna ploča s glatkom kromiranom pločom, upravljanje s jedne strane, zidna zaštita
589563 (MCHDFBHDAO)	Električna žarna ploča s rebrastom kromiranom pločom, upravljanje s jedne strane, zidna zaštita

Kratke specifikacije

Br. stavke:

Jedinica izrađena u skladu s DIN 18860_2 s gornjim "nosom" od 20 mm i postoljem s udubljenjem od 70 mm. Unutarnji okvir za robusnu čvrstoću od nehrđajućeg čelika. 2 mm radna ploha u 1.4301 (AISI 304). Konstrukcija ravne površine, lako se čisti. THERMODUL sustav spajanja omogućuje bešavnu radnu plohu kada su jedinice spojene i izbjegava prodiranje nečistoća. Kromirana površina za kuhanje od mekog čelika s neprijanajućom završnom obradom za optimalnu pripremu hrane. Powerblock sustav grijanja za optimalnu raspodjelu temperature. Visoka povišenja od nehrđajućeg čelika na stražnjoj i bočnim stranama. Veliki odvodni otvor omogućuje odvod sokova od kuhanja u veliku ladicu za sakupljanje. Zaštita od pregrijavanja isključuje napajanje u slučaju pregrijavanja. Funkcija pripravnosti štedi energiju i brzo obnavlja maksimalnu snagu. Metalne ručice s ugrađenim higijenskim silikonskim "soft" gripom omogućuju lakše rukovanje i čišćenje.
IPX5 certifikat vodootpornosti.
Konfiguracija: Samostojeći, upravljanje s jedne strane uz stražnje povišenje.

ODOBRENJE:

Glavne značajke

- Mogućnost izbora jedne ili dvije zone grijanja. Indikatorska lampica pokazuje radno stanje svake zone.
- Velika rupa za odvod na površini za pripremu omogućava odvod ostataka masnoće iz hrane u veliki spremnik ispod površine pripreme.
- Zaštita od pregrijavanja: temperaturni senzor isključuje napon u slučaju pregrijavanja.
- Trostrano povišenje od nehrđajućeg čelika.
- Jedinica ima odvojene kontrole za svaku polovicu površine pripreme.
- Svi važni dijelovi su lako dostupni sa prednje strane.
- Sustav prijanjanja između uređaja THERMODUL spoj neomogućuje dostup prljavštine do suštinskih dijelova uređaja te pojednostavnjuje micanje uređaja uslijed zamjene ili servisa.
- Metalni regulatori sa higijenskom oblogom "soft" (nježan) dodir za jednostavno rukovanje i čišćenje. Specijalni dizajn regulatora onemogućava dostup prljavštine ili tekuće do vitalnih dijelova uređaja.
- Veliki, lako vidljivi digitalni displej za prikaz temperature i razine snage, proizveden je od temperiranog stakla kako bi bio otporan na grijanje i kemikalije.
- Powerblock sustav grijanja za optimalnu distribuciju temperature.

Konstrukcija

- Radna ploha 2mm u od nehrđajućeg čelika 1.4301 (AISI 304).
- Uređaj izrađen u skladu sa normama DIN 18860_2 sa 20mm okapnice i 70mm sokla.
- Ravna radna ploha sa minimalnim mogućim zonama nečistoća za jednostavno čišćenje cjelokupne površine.
- Površina pripreme u kromiranom mekom čellku sa obradom protiv prijanjanja za savršene rezultate grilanja.
- Unutarnji okvir za robusnu čvrstoću od nehrđajućeg čelika.
- Žarna ploča u cjelosti glatka ili u cjelosti rebrasta.
- Zaštita od vode IPX5.

Održivost

- Pozicija "pauze- stand by" za uštedu energiju i brzu rekuperaciju maksimalne snage.

Opcijska dodatna oprema

- Komplet spojnih šina za uređaje, zidna zaštita, 900 mm — PNC 912499 ❑
- Polica za porcioniranje, 800mm širina — PNC 912526 ❑
- Polica za porcioniranje, 800mm širina — PNC 912556 ❑
- Konzolna polica 300x900mm — PNC 912581 ❑
- Konzolna polica 400x900mm — PNC 912582 ❑
- Fiksna bočna polica, 200x900 mm — PNC 912589 ❑
- Fiksna bočna polica, 300x900 mm — PNC 912590 ❑
- Fiksna bočna polica, 400x900mm — PNC 912591 ❑
- Prednji sokl od nehrđajućeg čelika, širina 800mm — PNC 912598 ❑
- Bočni sokl od nehrđajućeg čelika, lijevi i desni, uz zid, 900mm širina — PNC 912624 ❑
- Bočni sokl od nehrđajućeg čelika, lijevi i desni, leđa na leđa, 1810 mm širina — PNC 912627 ❑
- Sokl od nehrđajućeg čelika, uza zid, 800 mm širina — PNC 912901 ❑
- Komplet spojnih šina za uređaje, zidna zaštita: modular 90 (na lijevo) to ProThermetic samopodižuća (na desno), ProThermetic stacionarna (na lijevo) na ProThermetic samopodižuća (na desno) — PNC 912981 ❑
- Komplet spojnih šina za uređaje, zidna zaštita: modular 90 (na desno) to ProThermetic samopodižuća (na lijevo), ProThermetic stationary (na desno) to ProThermetic samopodižuća (na lijevo) — PNC 912982 ❑
- Stražnja ploča, 800x800 mm, za jedinice sa zidnom zaštitom — PNC 913026 ❑
- Bočni panel od nehrđajućeg čelika,900x800mm, uz zid, lijeva strana — PNC 913102 ❑
- Bočni panel od nehrđajućeg čelika, 900x800mm, uz zid, desna strana — PNC 913106 ❑
- Završni set, flush spoj, zidna zaštita, lijevo — PNC 913117 ❑
- Završni set, flush spoj, zidna zaštita, desno — PNC 913118 ❑
- Završni set (12,5 mm) za jedinice thermaline 90, zidna zaštita, lijevo — PNC 913208 ❑
- Završni set (12,5 mm) za jedinice thermaline 90, zidna zaštita, desno — PNC 913209 ❑
- U-voda za postavljanje leđa na leđa, zidna zaštita — PNC 913226 ❑
- Profil umetak d=900 — PNC 913232 ❑
- Perforirana polica za grijane ormariće i postolja ormariće (rukovanje s jedne strane TL 80-85-90 i rukovanje s obje strane TL80) — PNC 913234 ❑
- Optimizator energije, set 24A – tvornički ugrađeno — PNC 913246 ❑
- Bočni panel pojačanja, samo u kombinaciji sa bočnom policom, za instalacije uza zid, lijevo — PNC 913268 ❑
- Bočni panel pojačanja, samo u kombinaciji sa bočnom policom, za instalaciju uza zid, desno — PNC 913270 ❑
- Učvršćenje police za TL 80-85-90 rukovanje s jedne strane, TL80 rukovanje s obje strane — PNC 913281 ❑
- Filter širina 800mm, ThermaLine 80/85/90 — PNC 913665 ❑
- Pregradna ploča od nehrđajućeg čelika, 900x800 mm, (koristi se isključivo između Electrolux Professional Thermaline Modular 90 i Thermaline C90) — PNC 913673 ❑
- Glavni prekidač 25A, (tvornički) — PNC 913676 ❑
- Bočna stranica od nehrđajućeg čelika, 900x800 mm, flush spoj (koristiti isključivo uza zid, uz nišu i između Electrolux Professional Thermaline i ProThermetic uređaja i vanjskih uređaja – pod uvjetom da su barem istih dimenzija) — PNC 913689 ❑

Electrolux PROFESSIONAL

Modularna horizontalna linija thermaline 90 - Puni modul samostojeća elek. žarna ploča, gornji model, 1- strana s povišenjem, V=800

Električki

Napon napajanja:	400 V/3N ph/50/60 Hz
Ukupna snaga:	15.3 kW

Ključne informacije:

Dubina površine kuhanja:	615 mm
Širina površine kuhanja:	700 mm
Radna tempertura MIN:	80 °C
Radna temperatura MAKS:	280 °C
Vanjske dimenzije, širina:	800 mm
Vanjske dimenzije, dubina:	900 mm
Vanjske dimenzije, visina:	800 mm
Dimenzija utora za odlaganje (širina):	580 mm
Dimenzije utora za odlaganje (visina):	330 mm
Dimenzije utora za odlaganje (dubina):	740 mm
Neto težina:	150 kg
Konfiguracija:	Na postolju;Pristup s jedne strane
Vrsta površine za kuhanje:	
589555 (MCHBFBHDAO)	Ravna
589563 (MCHDFBHDAO)	Rebrasto/a
Površina za kuhanje - materijal:	Chromium Plated mild steel mirror

Održivost

Potrošnja struje:	22.1 Amps

Prednja/e

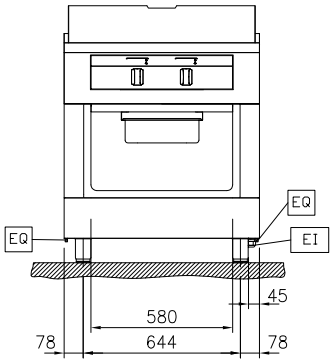

Bočna/o

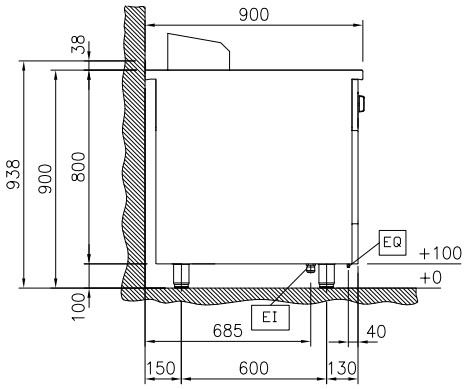

EI = Električki priključak
EQ = Ekvipotencijalni vijak

Gornja/e

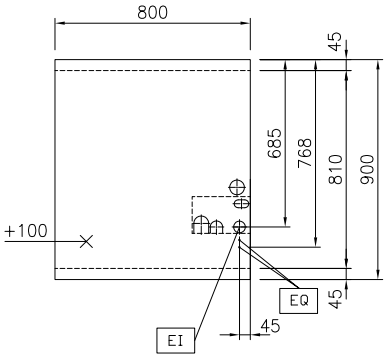

Prednja/e

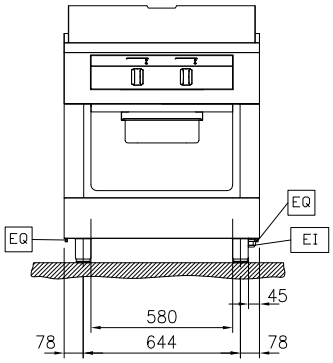

Bočna/o

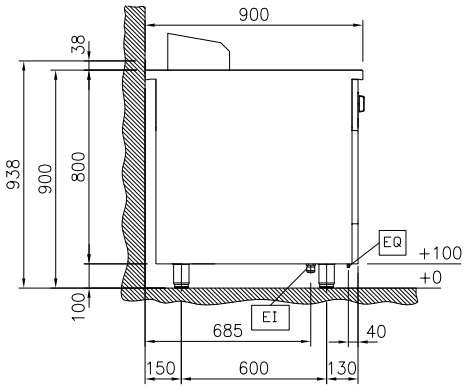

EI = Električki priključak
EQ = Ekvipotencijalni vijak

Gornja/e

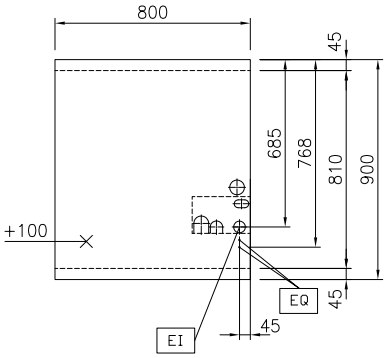

Tvrtka zadržava pravo promjene bez prethodne najave.
Sve informacije bile su točne u vrijeme tiskanja.

2026.11.20